CARACTÉRISTIQUES

*Avec chenilles caoutchouc

Modèle			U27-4
Poids de la machine	Cabine / Canopy	kg	2590 / 2490
Poids opérationnel	Cabine / Canopy	kg	2665 / 2565
Capacité godet, std. SAE/CECE		m^3	0.06
Largeur godet	Avec dents latérales	mm	500
	Sans dent latérale	mm	450
Moteur	Modèle		D1105-E4-BH-2
	Type		Refroidissement par eau, diesel E-TVCS
	Puissance ISO9249	cv/tr/min	21.2 / 2400
		kW/tr/min	15.6 / 2400
	Nombre de cylindres		3
	Alésage × Course	mm	78 x 78.4
	Cylindrée		1123
Longueur hors tout		mm	4190
Hauteur hors tout	Cabine	mm	2430
	Canopy	mm	2420
Vitesse de rotation		tr/min	9.8
Largeur chenilles caoutchouc		mm	300
Empattement		mm	1560
Dimension lame (largeur × hauteur)		mm	1500 x 300
Pompes hydrauliques	P1, P2		Pompes à débit variable
	Débit	ℓ/min	28.8 x 2
	Pression d'utilisation	MPa (kgf/cm²)	21.6 (220)
	P3		Type à engrenage
	Débit	ℓ/min	19.2
	Pression d'utilisation	MPa (kgf/cm²)	17.2 (175)
Force d'excavation maximum	Balancier	daN (kgf)	12.3 (1260)
	Godet	daN (kgf)	21.0 (2140)
Angle de déport (gauche/droit)		deg	75 / 55
Circuit auxiliaire (AUX1)	Débit d'huile	ℓ/min	48
	Pression d'huile	MPa (kgf/cm²)	17.2 (175)
Circuit auxiliaire (AUX2)	Débit d'huile	ℓ/min	19.2
	Pression d'huile	MPa (kgf/cm²)	17.2 (175)
Capacité du réservoir hydraulique et du circuit complet		ℓ	22
Capacité du réservoir à carburant		ℓ	33
Vitesse de translation	Lente	km/h	2.5
	Rapide	km/h	4.5
Pression au sol	Cabine	kPa (kgf/cm²)	24.7 (0.25)
	Canopy	kPa (kgf/cm²)	23.7 (0.24)
Garde au sol		mm	290

*Poids de la machine : avec un godet standard de 35 kg et tous les pleins effectués
*Poids opérationnel : avec un opérateur de 75 kg, un godet standard de 35 kg et tous les pleins effectués

DÉBATTEMENT

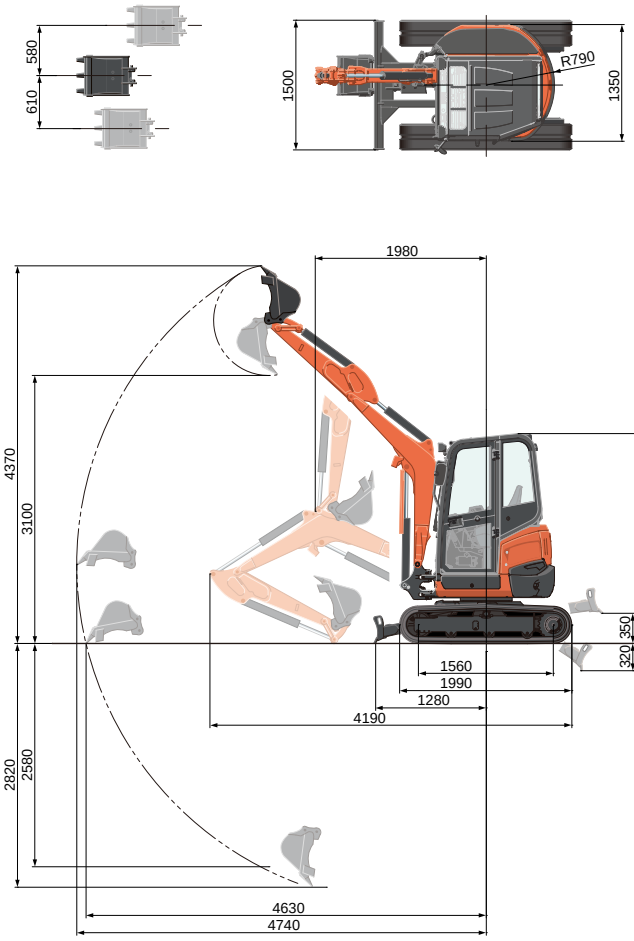

Balancier : 1300 mm
Unité : mm

CAPACITÉ DE LEVAGE

Cabine, version caoutchouc — daN (tonne)

Hauteur du point de levage en mètres	Rayon du point de levage (2m)		Rayon du point de levage (max.)	
	En position frontale (lame abaissée)	En position latérale	En position frontale (lame abaissée)	En position latérale
1.5m	730 (0.74)	720 (0.73)	–	–
1.0m	1020 (1.04)	680 (0.69)	420 (0.43)	240 (0.25)
0.5m	1150 (1.18)	650 (0.67)	–	–
0m	1230 (1.25)	640 (0.66)	–	–

Nous attirons votre attention sur les points suivants :
* Les capacités de levage sont basées sur les normes ISO 10567 et ne dépassent pas 75% de la charge statique de retournement de la machine ou 87% de la capacité de levage hydraulique de la machine.
* Le godet, le crochet, l'élingue et les autres accessoires de levage de la mini-pelle doivent être pris en considération pour mesurer les capacités de levage.

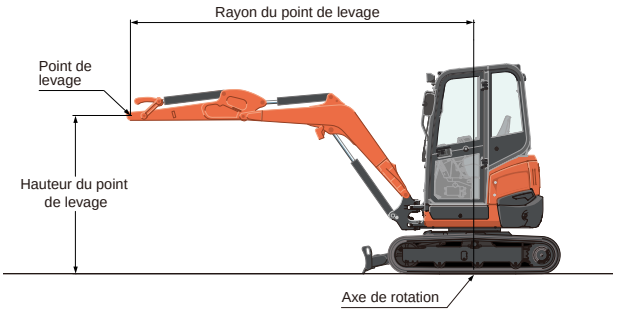

* Les débattements sont mesurés avec le godet standard Kubota, sans coupleur rapide.
* Les caractéristiques sont sujettes à des changements sans préavis pour des raisons d'améliorations du produit

★Toutes les images utilisées sont uniquement pour cette brochure.
Lors de l'utilisation de la mini-pelle, le port de vêtements et d'équipements doit être en conformité avec les règlementations légales et de sécurité locales.

KUBOTA EUROPE S.A.S.
19 à 25, rue Jules Vercruysse
Zone Industrielle - B.P. 50088
95101 Argenteuil Cedex France
Téléphone : (33) 01 34 26 34 34
Télécopieur : (33) 01 34 26 34 99
http://www.kubota-eu.com

W21PS02610